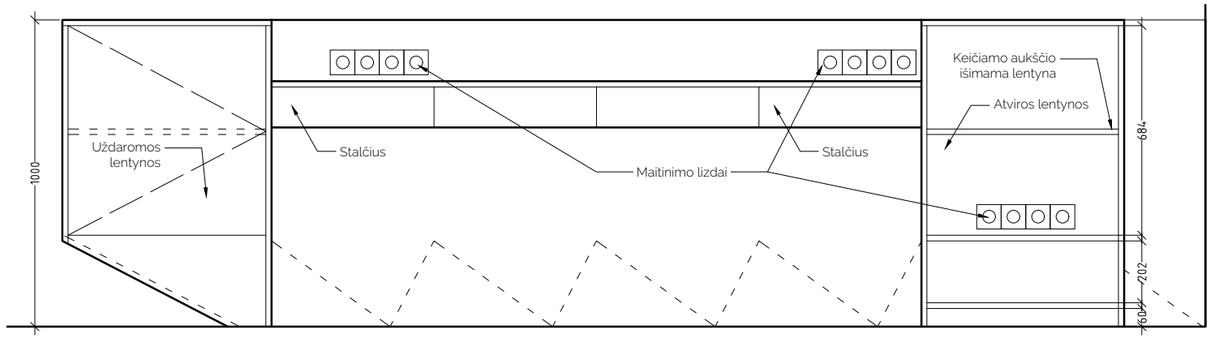
1000
Uždaromos lentynos
Stalčius
Maitinimo lizdai
Stalčius
Keičiamo aukščio išimama lentyna
Atviros lentynos
684
202
60

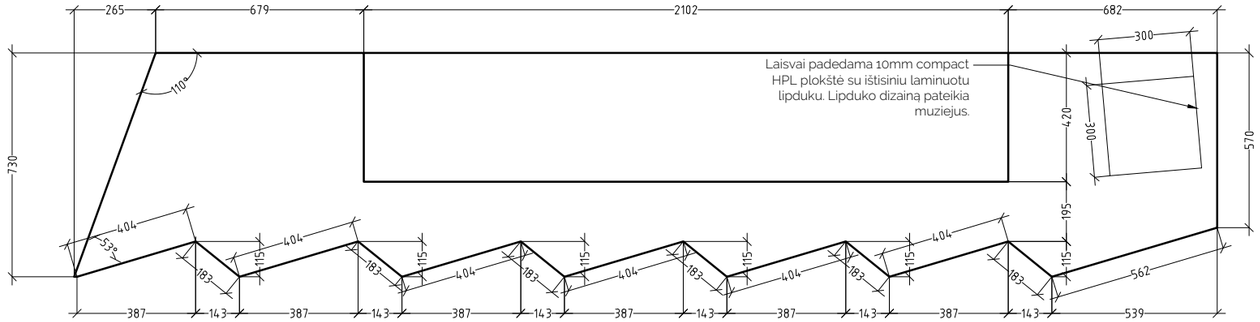
265
679
2102
682
300
110°
Laisvai padedama 10mm compact HPL plokštė su ištisiniu laminuotu lipduku. Lipduko dizainą pateikia muziejus.
730
420
330
570
195
404
53°
115
183
562
387
143
539

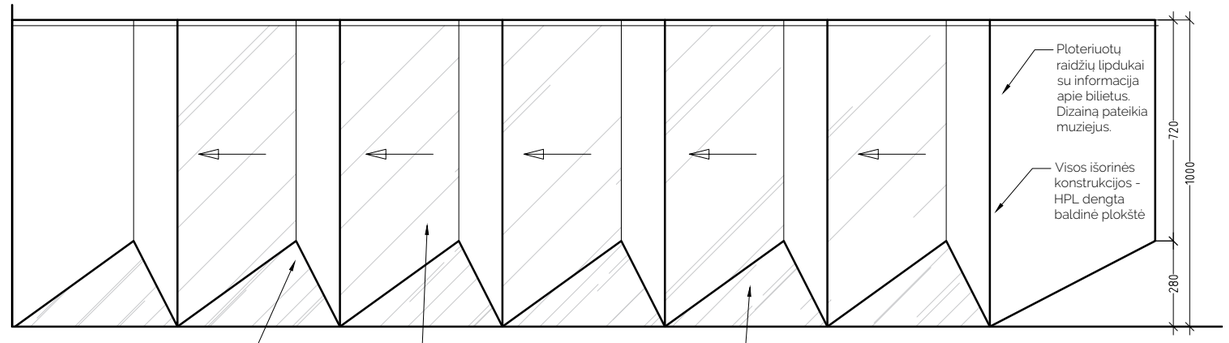
Ploteriuotų raidžių lipdukai su informacija apie bilietus. Dizainą pateikia muziejus.
Visos išorinės konstrukcijos - HPL dengta baldinė plokštė
720
1000
280
Ištraukiamos dalys
Stiklai priklijuoti
Priklijuoti veidrodžiai kiaurumo iliuzijai sukurti

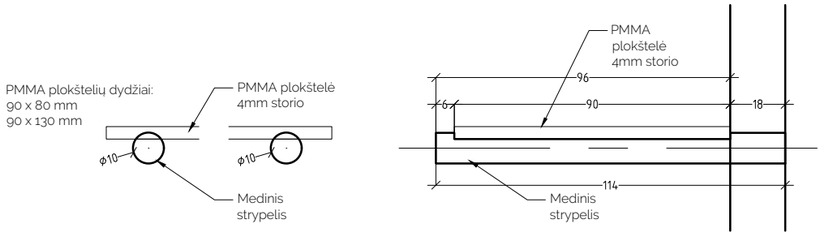
PMMA plokštelių dydžiai:
90 x 80 mm
90 x 130 mm
PMMA plokštelė 4mm storio
Ø10
Ø10
Medinis strypelis
PMMA plokštelė 4mm storio
96
6
90
18
114
Medinis strypelis

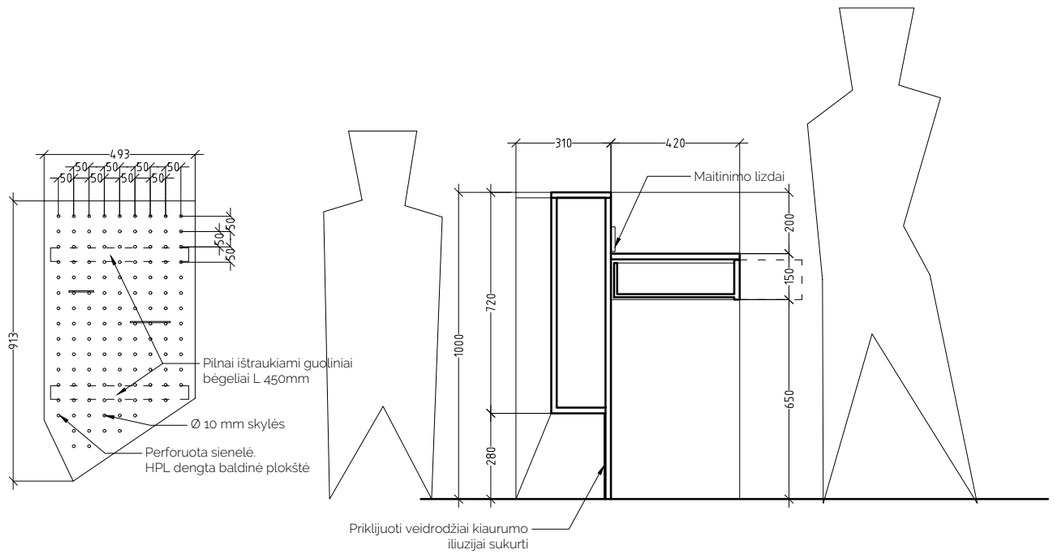
493
50
913
Pilnai ištraukiami guoliniai bėgeliai L 450mm
Ø 10 mm skylės
Perforuota sienelė. HPL dengta baldinė plokštė
310
420
Maitinimo lizdai
200
150
1000
720
650
280
Priklijuoti veidrodžiai kiaurumo iliuzijai sukurti

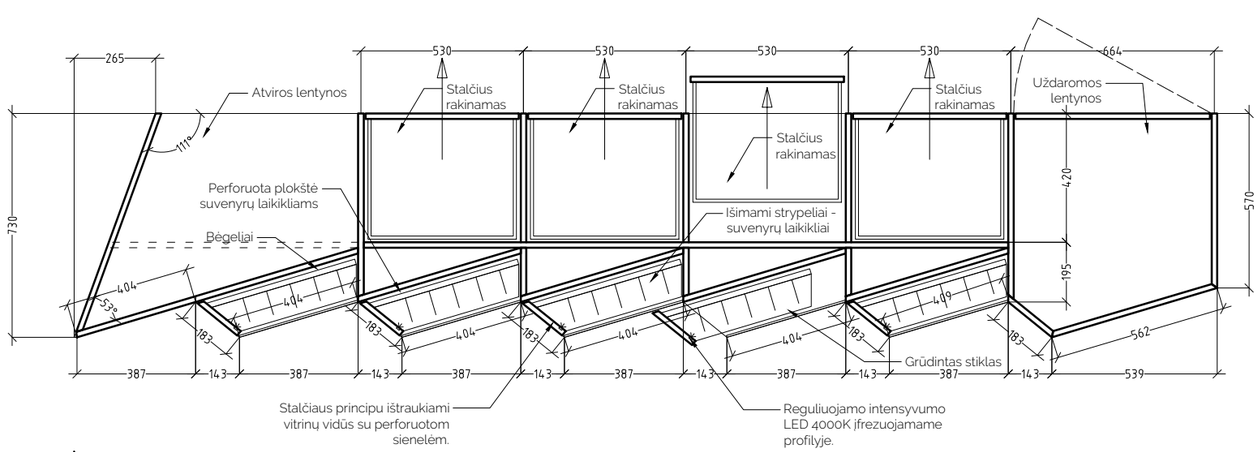
265
530
530
530
530
664
Atviros lentynos
Stalčius rakinamas
Stalčius rakinamas
Stalčius rakinamas
Stalčius rakinamas
Uždaromos lentynos
111°
730
420
570
195
Perforuota plokštė suvenyrų laikikliams
Bėgeliai
Išimami strypeliai - suvenyrų laikikliai
404
53°
183
562
387
143
539
Grūdintas stiklas
Stalčiaus principu ištraukiami vitrinų vidūs su perforuotom sienelėm.
Reguliuojamo intensyvumo LED 4000K įfrezuojamame profilyje.

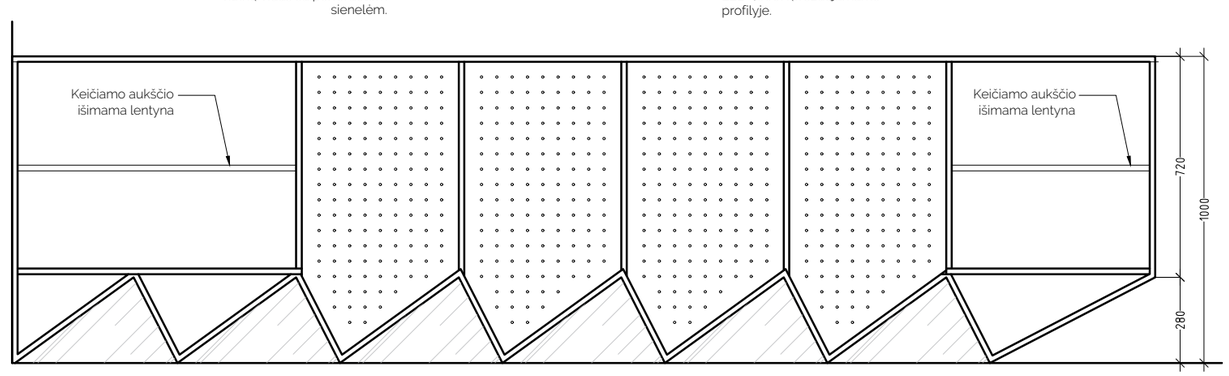
Keičiamo aukščio išimama lentyna
Keičiamo aukščio išimama lentyna
720
1000
280